Electrolux PROFESSIONAL

Modulare Großküchengeräteserie 700XP Elektrisches Pommes-Frites-Becken

Technisches Datenblatt
ARTIKEL #
MODELL #

NAME #

SIS #

AIA #



371086 (E7CSEDC000) ELT. POMMES FRITES BECKEN 400 MM

Kurzbeschreibung

Artikel Nr.

Elektro-Frittenwanne GN 1/1, Tischgerät
mit 1,5 mm starker Deckplatte aus CrNiStahl 1.4301, Front-, Rücken- und Seitenverkleidungen aus CrNiStahl 1.4301 mit Scotch-Brite Schliff
- Becken 306x510x156 mm, für Behälter GN 1/1 bis 150 mm tief geeignet
- mit Infrarot-Wärmestrahler
Tischgerät, Korpushöhe 250 mm

Genehmigung:

Hauptmerkmale

- Empfohlen zum Einsatz mit einer Friteuse, damit überschüssiges Fett in das Becken abtropfen kann.
- Gerät mit Infrarot-Heizelementen an der Rückwand zum Warmhalten der Produkte bis zum Anrichten.
- Becken geeignet zur Aufnahme von GN 1/1 Behältern bis max. 150 mm h.
- Bedienerfreundliche Regelblende.
- Gerät einschließlich 1 gelochten Einlegeboden in Spezialform für leichtes Entnehmen der Produkte.
- Alle wesentlichen Komponenten frontseitig gelagert für leichte Wartung.
- Geeignet für die Installation auf der Arbeitsplatte.

Konstruktion

- Einteilige tiefgezogene 1,5 mm dicke Deckplatte aus Edelstahl.
- IPx4-Wasserschutz.
- Außenverkleidung aus Edelstahl mit Scotch Brite Schliff.
- Gerät mit rechtwinkligen Seitenkanten für bündige Verbindung der Gerät nebeneinander ohne Ritzen und Schmutzecken.

Optionales Zubehör

• Verbindungs-/Dichtungsmittel	PNC 206086	❑
• Träger für Brückeninstallation, 800 mm	PNC 206137	❑
• Träger für Brückeninstallation, 1000 mm	PNC 206138	❑
• Träger für Brückeninstallation, 1200 mm	PNC 206139	❑
• Träger für Brückeninstallation, 1400 mm	PNC 206140	❑
• Träger für Brückeninstallation, 1600 mm	PNC 206141	❑
• Träger für Brückeninstallation, 400 mm	PNC 206154	❑
• Rückseitiger Abgaskamin, 400 mm	PNC 206303	❑
• Seitlicher Handlauf rechts/links Marine für XP700	PNC 206307	❑
• RÜCKS. HANDLAUF 800 MM - MARINE	PNC 206308	❑
• Front-Handlauf, 400 mm	PNC 216046	❑
• Front-Handlauf, 600 mm	PNC 216047	❑
• Front-Handlauf, 1200 mm	PNC 216049	❑
• Front-Handlauf, 1600 mm	PNC 216050	❑
• Breiter Handlauf, Portionierbord, 400 mm	PNC 216185	❑
• Breiter Handlauf, Portionierbord, 800 mm	PNC 216186	❑

- 2 Seitenblenden für Tischgeräte PNC 216277 ❑

Das Unternehmen behält sich das Recht auf Änderungen der Spezifikation vor.

Modulare Großküchengeräteserie 700XP Elektrisches Pommes-Frites-Becken

Front

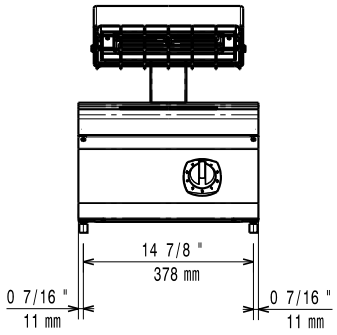

Seite

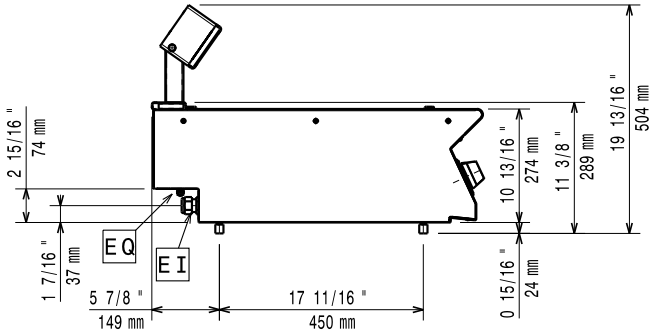

EI = Elektroanschluss

oben

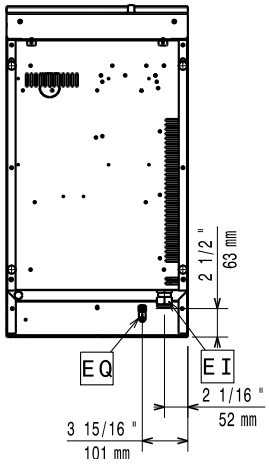

Elektrisch

Netzspannung:	220-230 V/1 ph/50-60 Hz
Anschlusswert:	1 kW
Gesamt-Watt	1 kW

Schlüsselinformation

Bei Aufstellung des Geräts auf oder neben ein temperaturempfindliches Möbel o. ä. muss ein Sicherheitsabstand von ca. 150 mm eingehalten oder eine Isoliervorrichtung installiert werden.

Beckenabmessungen (Nutzinhalt) Länge:	306 mm
Beckenabmessungen (Nutzinhalt) Höhe:	156 mm
Beckenabmessungen (Nutzinhalt) Tiefe:	510 mm
Nettogewicht:	20 kg
Versandgewicht:	27 kg
Versandhöhe:	650 mm
Versandlänge:	460 mm
Versandtiefe:	820 mm
Versandvolumen:	0.25 m³
Zertifizierungsgruppe	ECS7

Das Unternehmen behält sich das Recht auf Änderungen der Spezifikation vor.

2026.11.20